SL300

FI

OHJEET
MELUTASOMITTARI

TROTEC

TRT-BA-SL300-TC230102TTRT02-004-FI

Sisällysluettelo

Ohjeen käyttöä koskevia tietoja..... 2

Turvallisuus 2

Tietoa laitteesta..... 4

Kuljetus ja säilytys 6

Käyttö..... 6

Virheet ja häiriöt..... 8

Huolto ja korjaus 8

Hävittäminen..... 9

Ohjeen käyttöä koskevia tietoja

Symbolit

Varoitus sähköjännitteestä
Tämä symboli viittaa sähköjännitteestä aiheutuviin hengenvaarallisiin ja terveyteen vaikuttaviin vaaroihin.

Varoitus
Signaalisana kuvaa keskimääräistä riskitasoa, jos siltä ei vältytä, voi seurauksena olla kuolema tai vaikea loukkaantuminen.

Varoitus
Signaalisana kuvaa alhaista riskitasoa, jos siltä ei vältytä, voi seurauksena olla vähäinen tai kohtalainen loukkaantuminen.

Huomaa
Signaalisana viittaa tärkeisiin tietoihin (esim. esinevahingot), mutta ei vaaroihin.

Tietoa
Tällä symbolilla varustetut huomautukset ovat sinulle avuksi suorittamaan työt nopeasti ja turvallisesti.

Noudata ohjetta
Tällä symbolilla varustettu huomautus viittaa siihen, että ohjetta on noudatettava.

Tämän ohjeen uusimman version voit ladata seuraavan linkin kautta:



SL300

https://hub.trotec.com/?id=44590

Turvallisuus

Lue tämä käyttöohje huolellisesti ennen laitteen käyttöönottoa/käyttöä ja säilytä sitä aina laitteen välittömässä läheisyydessä.

Varoitus
Lue kaikki turvallisuusohjeet ja muut ohjeet.
Turvallisuusohjeiden ja varoitusten noudattamatta jättäminen voi aiheuttaa sähköiskun, tulipalon ja/tai vakavia vammoja.
Säilytä kaikki turvallisuus- ja muut ohjeet myöhempää käyttöä varten.

- Älä käytä laitetta räjähdysalttiissa tiloissa tai alueilla, äläkä asenna laitetta niihin.
- Älä käytä laitetta syövyttävässä ilmastossa.
- Älä upota laitetta veden alle. Älä päästä nesteitä laitteen sisään.
- Laitetta saa käyttää vain kuivissa ympäristöissä, ei missään tapauksessa sateessa tai kun suhteellinen ilmankosteus ylittää käyttöolosuhteet.
- Suojaa laite jatkuvalta, suoralta auringonsäteilyltä.
- Älä aseta laitetta alttiiksi voimakkaalle tärinälle.
- Älä avaa laitetta.
- Älä irrota laitteen turvamerkintöjä, tarroja tai etikettejä. Pidä kaikki turvamerkinnät, tarrat ja etiketit luettavassa kunnossa.
- Käytä paristotyyppiä 6LR61 (9 V:n paristo).
- Älä koskaan lataa paristoa, jota ei saa ladata uudelleen.
- Aseta paristo paristokoteloon navat oikein päin.
- Poista tyhjentynyt paristo. Paristot sisältävät ympäristölle vaarallisia aineita. Hävitä paristo kansallisen lainsäädännön mukaisesti (katso Hävittäminen-luku).
- Poista paristo laitteesta, kun et käytä laitetta pitkään aikaan.
- Älä koskaan oikosulje pariston liitosnapaa!
- Varo nielemästä paristoja! Pariston nieleminen voi aiheuttaa vaikeita sisäisiä palovammoja/syöpymiä kahden tunnin kuluessa! Syöpymät voivat johtaa kuolemaan!

- Jos uskot, että paristo on nielty tai se on joutunut muuta tietä elimistöön, ota välittömästi yhteyttä lääkäriin!
- Pidä uudet ja käytetyt paristot sekä avattu paristolokero poissa lasten ulottuvilta.
- Käytä laitetta vain, kun ympäristön riittävät turvatoimet on taattu (esim. mittauksissa yleisillä teillä, rakennustyömailla jne.). Älä muussa tapauksessa käytä laitetta.
- Noudata varastointi- ja käyttöohjeita (katso Tekniset tiedot).
- Älä aseta laitetta alttiiksi suoralle vesisuihkulle.
- Tarkista laite, varusteet ja liitännät jokaisen käytön jälkeen mahdollisten vaurioiden varalta. Älä käytä laitetta tai laiteosia, jos ne ovat vaurioituneet.

Määräystenmukainen käyttö

Käytä laitetta vain äänitason mittaamiseen teknisissä tiedoissa ilmoitetun mittausalueen sisällä.

Muu kuin käyttötarkoituksen mukainen käyttö katsotaan väärinkäytöksi.

Kohtuudella ennakoitavissa oleva väärinkäyttö

Älä käytä laitetta räjähdysvaarallisissa tiloissa tai nesteiden ja jännitteisten osien mittaamiseen.

Laitteeseen tehtävät omavaltaiset rakenteelliset muutokset, lisäykset ja muunnokset on kielletty.

Henkilöstön pätevyys

Laitetta käyttävien henkilöiden on:

- luettava ja ymmärrettävä ohje, erityisesti Turvallisuus-luku.

Henkilökohtaiset suojavarusteet



Käytä kuulosuojaimia

Käytä laitteella työskentelyn aikana kuulosuojaimia.

Muut vaarat



Varoitus sähköjännitteestä

Koteloon sisään pääsevät nesteet aiheuttavat oikosulun vaaran!

Älä upota laitetta ja tarvikkeita veteen. Varo, että koteloon ei pääse vettä tai muita nesteitä.



Varoitus sähköjännitteestä

Sähköosiin liittyviä töitä saa tehdä vain valtuutettu ammattiliike!



Varoitus

Pakkausmateriaali aiheuttaa tukehtumisvaaran lapsille! Pidä pakkauskalvot ja pakkauksen osat poissa lasten ulottuvilta. On olemassa tukehtumisesta johtuva hengenvaara.



Varoitus

Vaarana voi olla kuulovaurioita!

Käytä äänekkäissä kohteissa kuulosuojaimia. Vaarana voi olla kuulovaurioita.



Varoitus

Laite ei ole leikkikalu eikä sitä saa jättää lasten ulottuville.



Varoitus

Tämä laite saattaa aiheuttaa vaaratilanteita, jos sitä käyttää kouluttamaton henkilö tai jos sitä käytetään määräystenvastaisesti! Ota huomioon henkilöstön pätevyys!



Varoitus

Säilytä riittävä etäisyys lämmönlähteisiin.

Huomaa

Välttääksesi laitteen vaurioitumisen älä altista sitä äärimmäisille lämpötiloille, ilmankosteudelle tai märkyydelle.

Huomaa

Älä käytä laitteen puhdistukseen syövyttäviä puhdistusaineita tai hankaus- ja liuotusaineita.

Tietoa laitteesta

Laitteen kuvaus

Digitaalinen melutasomittari on tarkoitettu melutason mittaamiseen ja laadunvalvontaan eri toimialoilla ja erilaisissa ympäristöissä. Mittauksia voidaan suorittaa esimerkiksi työpaikoilla, toimistoissa, tehtaissa, kouluissa, kodeissa ja ruuhkaisilla kaduilla ennalta ehkäisevien toimenpiteiden toteuttamiseksi ja melun aiheuttamien sairauksien torjumiseksi.

Laite täyttää standardin DIN EN 61672-1 mukaiset digitaalisille melutasomittareille asetetut vaatimukset.

Laitteessa on seuraavat toiminnot:

- Suurimman ja pienimmän arvon näyttö
- Mittausalueen ylittymisen näyttö
- Mittausalueen alittumisen näyttö
- Näyttö dBA ja dBC
- Mittausalueen valinta

Laitteen osat

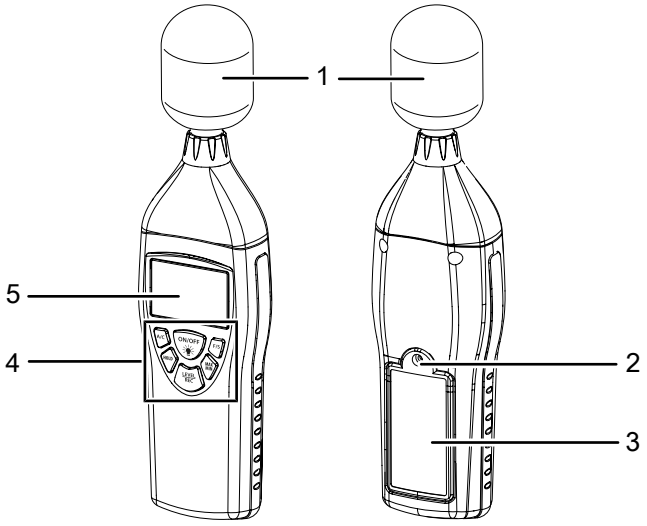

Nro	Nimike
1	Mittausanturi ja suojus
2	Jalustakierre
3	Paristokotelo ja kansi
4	Ohjauspaneeli
5	Näyttö

Ohjauspaneeli

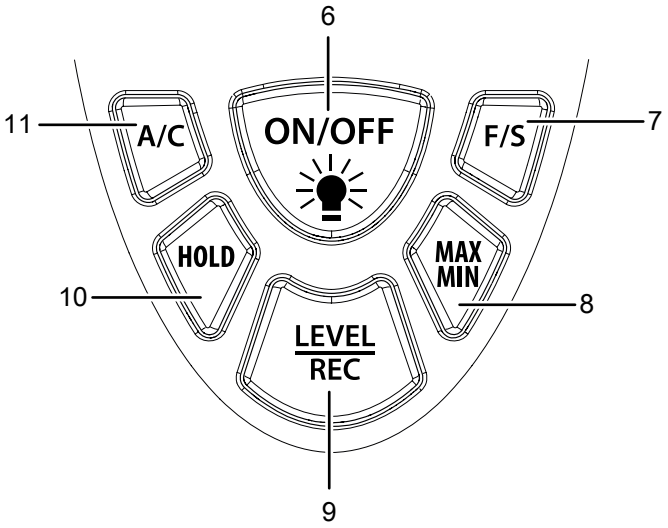

Nro	Nimike
6	*ON/OFF*-painike ja taustavalaistus
7	*F/S*-painike
8	*MAX/MIN*-painike
9	*LEVEL/REC*-painike
10	*HOLD*-painike
11	*A/C*-painike

Näyttö

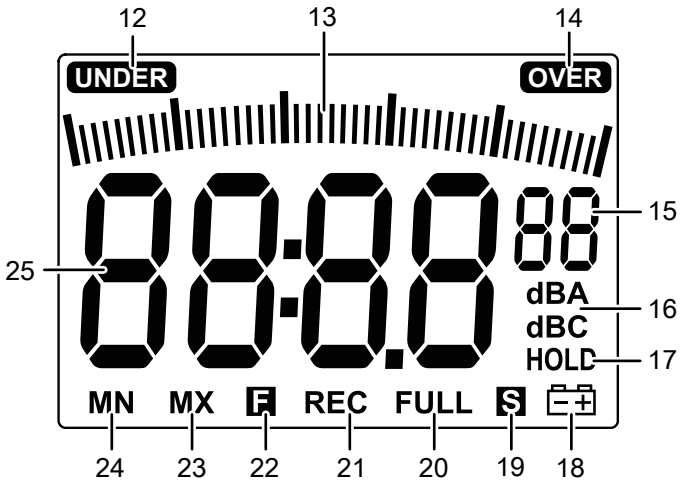

Nro	Näyttö	Selitys
12	*UNDER*	Mittausalue alitettu
13	*Asteikko*	Mittausarvo suhteessa mittausalueeseen
14	*OVER*	Mittausalue ylitetty
15	*Mittausalue*	Nykyinen mittausalue: *01 = alamittausalue* *02 = keskimittausalue* *03 = ylämittausalue* *04 = automaattinen mittausalueen valinta*
16	*Mittauskäyrä*	Nykyinen mittauskäyrä: *dB(A)* *dB(C)*
17	*HOLD*	Viimeisin mittausarvo säilyy mittausarvonäytössä (25)
18	*Pariston tila*	Vilkkuu, kun paristo on heikko
19	*S*	Hidas signaalinmittaus: 1 s
20	*FULL*	Muisti täynnä
21	*REC*	Mittaus/tallennus aktivoitu
22	*F*	Nopea signaalinmittaus: 125 ms
23	*MAX*	Käynnissä olevan mittauksen korkein arvo säilyy mittausarvonäytössä (25)
24	*MIN*	Käynnissä olevan mittauksen alin arvo säilyy mittausarvonäytössä (25)
25	Mittausarvonäyttö	Nykyinen mittausarvo

Tekniset tiedot

Parametri	Arvo
Malli	**SL300**
Tuotenumero	3 510 005 010
Mittausalue	30–130 dB
Tarkkuus	±1,4 dB (DIN EN 61672:n muk.)
Erottelukyky	0,1 dB
Taajuusalue	31,5 Hz – 8 kHz
Dynamiikka-alue	50 dB
Osamittausalue	(01): 30–80 dB (02): 50–100 dB (03): 80–130 dB (04): 30–130 dB (automaattinen)
Näytön vasteaika	500 ms
Virtalähde	9 V:n paristo
Hälytystoiminto	OVER (ylitys): mittausalueen ylitys UNDER (alitus): mittausalueen alitus
Muisti	50 tietuetta
Aikapainotus	FAST (nopea – 125 ms); SLOW (hidas – 1 s)
Mikrofoni	1/2 tuuman elektreettikondensaattorimikrofoni
Käyttöolosuhteet	0 °C – 40 °C, kun RH = 10–90 %
Säilytysolosuhteet	–10 °C – +60 °C, kun RH = 10–75 %
Paino	230 g
Mitat (pituus x leveys x korkeus)	210 mm x 55 mm x 32 mm
Automaattinen virrankatkaisu	Laite sammuu, kun sitä ei käytetä n. 15 minuuttiin

Pakkauksen sisältö

- 1 x digitaalinen melutasomittari SL300 (ilman paristoa)
- 1 x laukku
- 1 x mikrofonin tuulisuojus
- 1 x pikaopas

Kuljetus ja säilytys

Huomaa

Laite voi vahingoittua, jos säilytät tai kuljetat sitä asiaankuulumattomasti.
Tutustu laitteen kuljetusta ja säilytystä koskeviin tietoihin.

Kuljetus

Käytä laitteen kuljetukseen mukana toimitettua salkkua laitteen suojaamiseksi ulkoisilta vaikutuksilta.

Säilytys

Kun laitetta ei käytetä, noudata seuraavia säilytysolosuhteita:

- kuivassa paikassa jäätymiseltä ja kuumuudelta suojattuna
- pölyltä ja suoralta auringonvalolta suojatussa paikassa
- sille tarkoitetussa säilytyslaukussa pölyltä suojattuna
- teknisiä tietoja vastaavassa säilytyslämpötilassa
- paristo on poistettu laitteesta

Käyttö

Pariston laittaminen paikalleen

Aseta sopiva paristo paikalleen ennen ensimmäistä käyttökertaa.

Huomaa

Varmista, että laitteen pinta on kuiva ja laite on sammutettu.

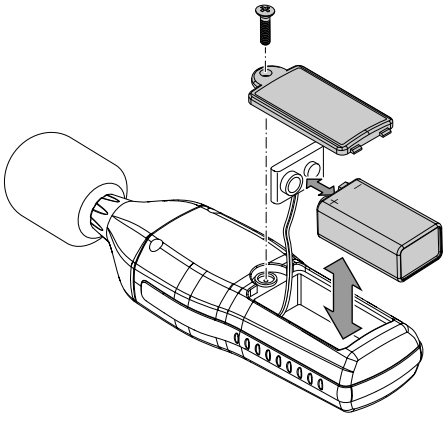

1. Avaa laitteen takaosassa oleva paristokotelo avaamalla kannen ruuvi.
2. Yhdistä 9 V:n paristo paristopidikkeeseen navat oikein päin.
3. Aseta paristo ja paristopidike paristokoteloon.
4. Aseta kansi jälleen paristokoteloon.
5. Kiristä paristokotelon ruuvi.

Laitteen käynnistäminen ja mittauksen suorittaminen

Tietoa

Huomaa, että siirtyminen kylmästä lämpimään ympäristöön voi aiheuttaa kosteuden tiivistymistä laitteen piirilevyyn. Tämä fysikaalinen ilmiö, jota ei voi välttää, saattaa vääristää mittaustuloksia. Tässä tapauksessa näyttö näyttää tyhjää tai vääriä lukemia. Odota muutama minuutti, kunnes laite on sopeutunut muuttuneisiin olosuhteisiin.

Tietoa

Huomaa, että melutaso on mitattava aina suoraan äänilähteestä. Varmista, että äänilähteen ja mikrofonin välissä ei ole ihmisiä tai esineitä, jotka voisivat vaikuttaa äänenvoimakkuuteen.

1. Paina *ON/OFF*-painiketta (6) n. 3 sekuntia.
   ⇨ Näyttö (5) käynnistyy, ja laite on käyttövalmis.
   ⇨ Kulloinenkin mittausarvo näkyy mittausarvonäytössä (25) ja asteikolla (13). Mitta-asteikko (13) vastaa analogisen mittarin neulaosoitinta.
2. Suuntaa laite kohti mitattavaa äänilähdettä.
   ⇨ Odota hetki, jotta saat vakaan mittausarvon.

Mittausalueen asettaminen

Laitteessa on useita mittausalueita, joista voit valita tarpeen mukaan tai odotetun äänitason mukaan. Jos odotettu äänitasoalue on tiedossa, suosittelemme aina valitsemaan sille sopivan mittausalueen, koska näin taataan asteikon (13) optimaalinen erottelukyky.

***Mittausalue*-näyttö (15)**	**Mittausalue**	**Raja-arvot**
01	Alamittausalue	30–80 dB
02	Keskimittausalue	50–100 dB
03	Ylämittausalue	80–130 dB
04	Automaattinen mittausalueen valinta	30–130 dB

Aseta mittausalue seuraavasti:

1. Paina *LEVEL/REC*-painiketta (9) useaan kertaan, kunnes haluamasi mittausalueen tunnusluku näkyy *mittausalueen* näytössä (15).
   ⇨ Asteikko (13) mukautetaan automaattisesti.
   ⇨ Näkyviin voi tulla *UNDER* (12), jos mittausalue on alitettu, tai *OVER* (14), jos mittausalue on ylitetty. Mukauta mittausaluetta lisää siinä tapauksessa.

Mittauskäyrän asettaminen (dBA/dBC)

Voit valita, näytetäänkö mittausarvot arvoina dB(A) vai dB(C).

Aseta mittauskäyrä seuraavasti:

1. Paina *A/C*-painiketta (11) useaan kertaan, kunnes *mittauskäyrän* näytössä (16) näkyy dB(A) tai dB(C).
   ⇨ Mittausarvo mukautetaan automaattisesti.

MAX/MIN-toiminnon säätäminen

MAX/MIN-toiminnolla voit säilyttää suoritettavan mittauksen ylimmän tai alimman arvon. Aseta MAX/MIN-toiminto seuraavasti:

1. Paina *MAX/MIN*-painiketta (8).
   ⇨ Näyttöön ilmestyy *MAX* (23).
   ⇨ Mittausarvonäyttö (25) jäädytetään, ja se muuttuu vain silloin, jos mitataan uusi, entistä suurempi arvo.
2. Paina *MAX/MIN*-painiketta (8) uudelleen.
   ⇨ Näyttöön ilmestyy *MIN* (24).
   ⇨ Mittausarvonäyttö (25) jäädytetään, ja se muuttuu vain silloin, jos mitataan uusi, entistä pienempi arvo.
3. Paina *MAX/MIN*-painiketta (8) uudelleen MAX/MIN-toiminnon lopettamiseksi.

HOLD-toiminnon asettaminen

HOLD-toiminnolla voit säilyttää nykyisen mittausarvon.

Aseta HOLD-toiminto seuraavasti:

1. Paina *HOLD*-painiketta (10).
   ⇨ Näyttöön ilmestyy *HOLD* (17).
   ⇨ Mittausarvonäyttö (25) jäädytetään.
2. Paina *HOLD*-painiketta (10) uudelleen.
   ⇨ Laite näyttää senhetkisen mittausarvon.
   ⇨ Näyttö *HOLD* (17) sammuu.

Aikapainotuksen säätäminen

Voit valita nopean (FAST) tai hitaan (SLOW) aikapainotuksen. Tämä toiminto ohjaa nopeutta, jolla laite käsittelee saapuvaa äänisignaalia ja näyttää sen mittausarvona.

- FAST (nopea): 1/125 ms (reaaliaikainen signaalinmittaus)
- SLOW (hidas): 1/s (keskimääräinen signaalinmittaus)

Aseta aikapainotus seuraavasti:

1. Paina *F/S*-painiketta (7), kunnes haluamasi näyttö, *F* (22) tai *S* (19), näkyy.

Kellonajan ja päivämäärän asettaminen

Käytä seuraavia painikkeita navigoidessasi kellonajan ja päivämäärän valikossa:

Painike	Toiminto
LEVEL/REC (9)	Säädä korkeampi arvo
MAX/MIN (8)	Säädä alempi arvo
HOLD (10)	Tallenna asetukset ja poistu valikosta

Aseta laitteen kellonaika ja päivämäärä seuraavalla tavalla:

✓ Laite on kytketty pois päältä.

1. Pidä *A/C*-painike (11) painettuna ja kytke laite samalla päälle.
2. Päästä *A/C*-painike (11) heti, kun mittausarvonäyttöön (25) ilmestyy *Set*.
   ⇨ Laite on kalibrointitilassa.
   ⇨ Mittausarvonäytössä (25) näkyy nykyinen päivämäärä muodossa päivä:kuukausi:vuosi.
3. Paina *A/C*-painiketta (11) kellonaikanäyttöön siirtymiseksi.
4. Mittausarvonäytössä (25) näkyy nykyinen kellonaika muodossa tunti:minuutti:sekunti.
5. Aseta minuutit painamalla *A/C*-painiketta (11).
6. Aseta tunnit painamalla *A/C*-painiketta (11).
7. Vaihda päivämäärän asetukseen painamalla *A/C*-painiketta (11).
   ⇨ Mittausarvonäytössä (25) näkyy nykyinen päivämäärä muodossa päivä:kuukausi:vuosi.
8. Aseta päivä painamalla *A/C*-painiketta (11).
9. Aseta kuukausi painamalla *A/C*-painiketta (11).
10. Aseta vuosi painamalla *A/C*-painiketta (11).
11. Paina *A/C*-painiketta (11) vielä kerran.
    ⇨ Mittausarvonäyttöön (25) ilmestyy *rSt*.
12. Päätä, haluatko tallentaa tehdyt asetukset:
    ⇨ Tallenna tehdyt asetukset painamalla *A/C*-painiketta (11) ja sen jälkeen *HOLD*-painiketta (10).
    ⇨ Hylkää tehdyt asetukset painamalla useaan kertaan *A/C*-painiketta (11).
    ⇨ Jos haluat nollata aika- ja päivämääräasetukset tehdasasetuksiin, paina *HOLD*-painiketta (10).

Mittaussarjojen tallentaminen laitteeseen (REC/Logging)

Huomaa

Laite voi tallentaa 50 mittausarvoa. Kun muisti on täynnä, näkyviin tulee *FULL*-näyttö (20). Poista joitakin arvoja tai kaikki tallennetut arvot, jotta voit tallentaa uuden mittauksen.

1. Säilytä mittausarvo näytössä painamalla *HOLD*-painiketta (10).
2. Paina *LEVEL/REC*-painiketta (9) laitteen tallennustoiminnon aktivoimiseksi.
   ⇨ *REC*-näyttö (21) tulee näkyviin.
   ⇨ Säilytetty arvo tallennetaan laitteen muistiin päivämäärä- ja kellonaikamerkinnän kera.
3. Paina *HOLD*-painiketta (10) uudelleen mittaustoimintoon palaamiseksi.

Tietojen lukeminen

✓ Laite on kytketty pois päältä.

1. Pidä *LEVEL/REC*-painike (9) painettuna ja kytke laite samalla päälle.
2. Päästä *LEVEL/REC*-painike (9) heti, kun mittausarvonäyttöön (25) ilmestyy *DATA*.
3. Selaa muistiin tallennettuja mittausarvoja painamalla *LEVEL/REC*-painiketta (9) uudelleen.
4. Paina sen jälkeen *HOLD*-painiketta (10) tai *MAX/MIN*-painiketta (8) tallennetun mittauksen päivämäärän tai kellonajan näyttämiseksi.
5. Poistu muistista painamalla *F/S*-painiketta (7).

Laitteen muistin tyhjentäminen

✓ Laite on kytketty pois päältä.

1. Pidä *HOLD*-painike (10) painettuna ja kytke laite samalla päälle.
2. Päästä *HOLD*-painike (10) heti, kun mittausarvonäyttöön (25) ilmestyy *CLR*.
   ⇨ Tallennetut tiedot on poistettu muistista.

Taustavalon sytyttäminen tai sammuttaminen

Laitteessa on taustavalaistus, jonka voi kytkeä päälle tarvittaessa. Sytytä tai sammuta taustavalaistus seuraavasti:

✓ Laite on kytketty päälle.

1. Sytytä taustavalaistus painamalla lyhyesti *ON/OFF*-painiketta (6).
2. Sammuta taustavalaistus painamalla *ON/OFF*-painiketta (6) uudelleen lyhyesti.

Jalustan asentaminen

Laitteessa on 1/4 tuuman jalustakierre. Voit tarvittaessa asentaa laitteen jalustaan.

Laitteen kytkeminen pois päältä

Laitteessa on automaattinen virrankatkaisutoiminto, ja se kytkeytyy automaattisesti pois päältä, jos mitään painiketta ei paineta 15 minuuttiin. Kytke laite pois päältä manuaalisesti seuraavalla tavalla:

1. Paina *ON/OFF*-painiketta (6), kunnes laite on kytkeytynyt pois päältä.
   ⇨ Näytössä näkyy laskenta *P-3, P-2, P-1*, minkä jälkeen laite on kytkeytynyt pois päältä.

Virheet ja häiriöt

Laitteen toiminta on tarkastettu monta kertaa valmistuksen aikana. Jos toiminnassa tästä huolimatta ilmenee häiriöitä, tarkista laite seuraavan luettelon mukaan.

Laitteen virta ei kytkeydy päälle:

- Tarkista pariston varaustila. Vaihda paristo tarvittaessa.
- Tarkista, että paristo on kunnolla paikallaan. Varmista, että navat ovat oikein päin.
- Älä koskaan suorita sähkötekniikkaan liittyviä tarkastuksia itse, vaan ota yhteyttä valmistajan asiakaspalveluun.

Näytön segmentit näkyvät vain heikosti tai ne välkkyvät:

- Älä jatka mittausta.
- Pariston jännite on liian alhainen. Vaihda paristo välittömästi.

Laitteen näyttämät mittausarvot ovat epäuskottavia:

- Älä jatka mittausta.
- Pariston jännite on liian alhainen. Vaihda paristo välittömästi.
- Anturin suojus on ehkä likaantunut tai vaurioitunut. Tarkista anturin suojus.
- Mittausalue tai mittauskäyrä on mahdollisesti asetettu väärin. Tarkista asetukset.

Huolto ja korjaus

Pariston vaihtaminen

Paristo on vaihdettava, kun *pariston tilan* ilmaisin (18) vilkkuu tai kun laite ei enää käynnisty (katso Pariston laittaminen paikalleen -kappale).

Kalibrointi

Laite on kalibroitu ja sen säädöt optimoitu tehtaalla. Uudelleenkalibrointi edellyttää erikoistyökaluja. Jos laite on kalibroitava uudelleen, ota yhteyttä valmistajan asiakaspalveluun äläkä suorita kalibrointia itse.

Puhdistus

Puhdista laite kostutetulla, pehmeällä ja nukkaamattomalla liinalla. Varmista, että laitteen sisään ei pääse kosteutta. Älä käytä suihkeita, liuotteita, alkoholipitoisia puhdistusaineita tai hankausaineita, vaan kostuta liina pelkällä vedellä.

Korjaus

Älä tee laitteeseen muutoksia tai asenna siihen lisäosia. Käänny laitteen korjauksen tai tarkistamisen yhteydessä valmistajan puoleen.

Hävittäminen

Hävitä pakkausmateriaalit aina ympäristöä säästävällä tavalla ja voimassa olevien paikallisten määräysten mukaisesti.



Yliviivatun roskatynnyrin symboli tarkoittaa, ettei tätä laitetta eikä sen mahdollisia komponentteja (esim. kaukosäätimiä) saa sähkö- ja elektroniikkalaiteromusta annetun direktiivin (2012/19/EU) ja kansallisten lakien mukaan hävittää kotitalousjätteen mukana niiden käyttöiän lopussa.

Lähellä sijaitseviin keräyspisteisiin voi maksutta palauttaa vanhoja sähkö- ja elektroniikkalaitteita. Osoitteet saat oman asuinpaikkakuntasi jäteneuvonnasta. Löydät lisätietoa monia EU-maita koskevista muista palautusmahdollisuuksista myös verkkosivuiltamme https://hub.trotec.com/?id=45090. Käänny muussa tapauksessa virallisen, omassa asuinmaassasi hyväksytyn käytettyjen laitteiden kierrätysliikkeen puoleen.

Sähkö- ja elektroniikkaromun erillisen keräyksen tarkoituksena on mahdollistaa vanhojen laitteiden kierrätys ja kaikenlainen uusiokäyttö sekä estää laitteiden mahdollisesti sisältämien vaarallisten aineiden haitalliset vaikutukset ympäristölle ja ihmisten terveydelle hävittämisen yhteydessä.



Tämä yliviivatun roskatynnyrin symboli tarkoittaa, ettei paristoja tai akkuja saa hävittää kotitalousjätteen mukana niiden käyttöiän lopussa. Jos laitteessa on paristoja tai akkuja, jotka sisältävät elohopeaa, kadmiumia tai lyijyä, vastaava kemiallinen merkki (Hg, Cd tai Pb) näkyy yliviivatun jäteastian symbolin alapuolella. Älä jätä paristoja tai paristoja sisältäviä sähkö- ja elektroniikkalaitteita huolimattomasti julkisille alueille ympäristön pilaantumisen estämiseksi. Paristot ja akut on Euroopan unionin alueella palautettava tähän tarkoitettuihin keräyspisteisiin 12. heinäkuuta 2023 paristoista ja jäteparistoista annetun EUROOPAN PARLAMENTIN JA NEUVOSTON ASETUKSEN (EU) 2023/1542 mukaisesti. Poista paristot/akut ja hävitä ne erikseen voimassa olevien lakisääteisten määräysten mukaisesti.

Trotec GmbH

Grebbener Str. 7
52525 Heinsberg
Germany
+49 2452 962-0
+49 2452 962-200

online@trotec.com
www.trotec.com