SL300

FR

INSTRUCTIONS
SONOMÈTRE

TRT-BA-SL300-TC230102TTRT02-004-FR

TROTEC

Sommaire

Informations sur l'utilisation de cette instruction 2

Sécurité 2

Informations sur l'appareil 4

Transport et stockage 6

Utilisation 6

Défauts et pannes 9

Maintenance et réparation 9

Élimination 9

Informations sur l'utilisation de cette instruction

Symboles

Avertissement relatif à la tension électrique
Ce symbole indique que la présence de tension électrique entraîne un risque de blessures et de mort.

Avertissement
Cette mention d'avertissement indique un risque moyen qui peut entraîner des blessures graves ou mortelles s'il n'est pas évité.

Attention
Cette mention d'avertissement indique un risque faible qui peut entraîner des blessures bénignes ou moyennes s'il n'est pas évité.

Remarque
Cette mention d'avertissement indique des informations importantes (par ex. dommages matériels), mais aucun danger.

Info
Les indications présentant ce symbole vous aident à exécuter vos tâches rapidement et en toute sécurité.

Observer le mode d'emploi
Ce symbole souligne la nécessité d'observer le manuel d'utilisation.

Vous pouvez télécharger la dernière version de ce manuel en suivant le lien ci-dessous :



SL300

https://hub.trotec.com/?id=44590

Sécurité

Veuillez lire attentivement le présent manuel avant la mise en service ou l'utilisation de l'appareil et conservez-le à proximité immédiate du site d'installation ou de l'appareil même.

Avertissement
Lisez toutes les consignes de sécurité et toutes les instructions.
Tout non-respect des consignes de sécurité et des instructions risque de causer une électrocution, de provoquer un incendie et/ou de causer des blessures graves.
Conservez toutes les consignes de sécurité et toutes les instructions pour pouvoir vous y reporter ultérieurement.

- N'utilisez pas et ne placez pas l'appareil dans les pièces ou les zones présentant un risque d'explosion.
- N'utilisez pas l'appareil dans les atmosphères agressives.
- Ne plongez pas l'appareil sous l'eau. Ne laissez aucun liquide pénétrer à l'intérieur de l'appareil.
- L'utilisation de l'appareil n'est permise que dans les environnements secs et jamais sous la pluie ou par une humidité relative de l'air supérieure aux conditions admissibles de fonctionnement.
- Protégez l'appareil du rayonnement direct et permanent du soleil.
- N'exposez pas l'appareil à de fortes vibrations.
- L'appareil ne doit pas être ouvert.
- N'enlevez aucun signal de sécurité, autocollant ni étiquette de l'appareil. Tous les signaux de sécurité, autocollants et étiquettes doivent être conservés de manière à rester lisibles.
- Utilisez des piles du type 6LR61 (pile monobloc 9 V)
- N'essayez jamais de recharger une pile non prévue à cet effet.
- Placez la pile dans le compartiment à piles en respectant les polarités.

- Retirez la pile déchargée. Les piles contiennent des substances dangereuses pour l'environnement. Éliminez la pile conformément à la législation nationale en vigueur (voir chapitre « Élimination »).
- Retirez la pile de l'appareil lorsque vous n'utilisez pas celui-ci pendant une longue période.
- Ne court-circuitez jamais la borne de la batterie !
- N'avalez pas de pile ! Une pile avalée peut déclencher, en l'espace de 2 heures, des brûlures internes graves. Les brûlures chimiques peuvent être mortelles !
- Si vous pensez qu'une pile a été avalée ou introduite de toute autre manière dans le corps, consultez immédiatement un médecin.
- Tenez les piles neuves ou usagées hors de portée des enfants, de même qu'un compartiment à piles ouvert.
- N'utilisez l'appareil que si les précautions de sécurité prises sont suffisantes à l'endroit de la mesure (par exemple lors de mesures sur la voie publique, sur les chantiers, etc.). Dans le cas contraire, n'utilisez pas l'appareil.
- Observez les conditions d'entreposage et de fonctionnement (voir « Caractéristiques techniques »).
- N'exposez pas l'appareil à un jet d'eau direct.
- Avant chaque utilisation, vérifiez le bon état de l'appareil, des accessoires et des pièces de raccordement. N'utilisez pas l'appareil si celui-ci ou une des pièces qui le composent présente un défaut.

Utilisation conforme

Utilisez l'appareil uniquement pour mesurer le niveau sonore au sein de la plage de mesure indiquée dans les données techniques.

Toute utilisation autre que celle prévue est considérée comme une utilisation non conforme.

Utilisation non conforme raisonnablement prévisible

N'utilisez pas l'appareil dans les zones explosibles ni pour effectuer des mesures dans les liquides ou sur des pièces sous tension.

Il est interdit de modifier, compléter ou altérer l'appareil de quelque manière que ce soit.

Qualification du personnel

Toute personne utilisant le présent appareil doit :

- avoir lu et compris l'instructions, notamment le chapitre « Sécurité ».

Équipement personnel de protection



Porter un casque antibruit

Portez toujours un casque antibruit lorsque vous travaillez avec l'appareil.

Risques résiduels



Avertissement relatif à la tension électrique

Risque d'électrocution due à la pénétration de liquide dans le boîtier.
Ne plongez pas l'appareil ni les accessoires dans l'eau. Veillez à éviter la pénétration d'eau ou d'autres liquides dans le boîtier.



Avertissement relatif à la tension électrique

Toute intervention sur les composants électriques est à réaliser exclusivement par une entreprise spécialisée autorisée !



Avertissement

Le matériel d'emballage représente un risque d'étouffement pour les enfants. Gardez les films et les pièces de l'emballage hors de portée des enfants. Il y a danger de mort par étouffement.



Avertissement

Risque de lésions auditives !
Veillez à une protection auditive suffisante en cas de sources sonores bruyantes. Il y a un risque de lésions auditives.



Avertissement

L'appareil n'étant pas un jouet, il n'est pas adapté aux enfants.



Avertissement

L'utilisation de l'appareil peut comporter un risque s'il est utilisé par des personnes non compétentes, en cas d'utilisation non conforme ou non conventionnelle ! Veuillez respecter les exigences relatives à la qualification du personnel !



Attention

Tenez l'appareil à l'écart de sources de chaleur.

Remarque

N'exposez pas l'appareil à l'humidité ou à des températures extrêmes afin d'éviter de le détériorer.

Remarque

N'utilisez pas de nettoyants agressifs, abrasifs ou décapants pour nettoyer l'appareil.

Informations sur l'appareil

Description de l'appareil

Ce sonomètre numérique a été spécialement développé pour les mesures de bruit et les contrôles de qualité dans les domaines les plus divers et sur les sites les plus variés. Les mesures peuvent être effectuées par exemple sur les lieux de travail, dans les bureaux, dans les usines, dans les écoles, à la maison ou au bord des rues à fort trafic, dans le but de mettre en place des mesures préventives ou de prévenir les maladies occasionnées par le bruit.

L'appareil satisfait aux exigences de la norme DIN EN 61672-1 sur les sonomètres numériques.

L'appareil dispose des fonctions suivantes :

- Affichage des valeurs minimum et maximum
- Indication en cas de dépassement de la plage de mesure
- Indication en cas de non-atteinte de la plage de mesure
- Affichage en dBA et dBC
- Choix de la plage de mesure

Représentation de l'appareil

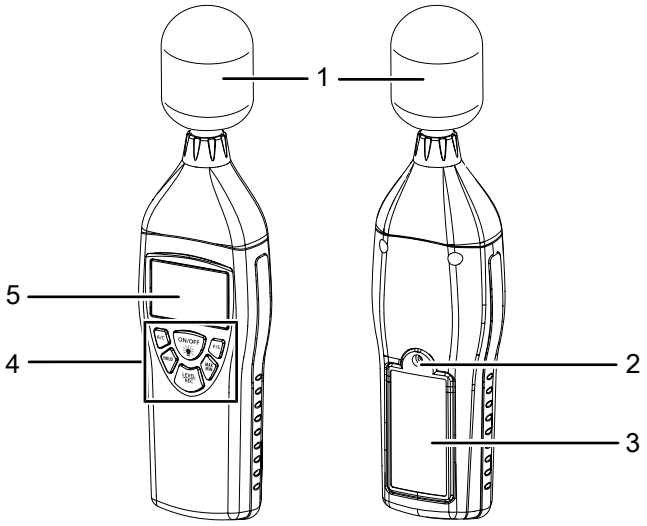

N°	Désignation
1	Sonde de mesure avec capuchon de protection
2	Filetage pour trépied
3	Compartiment à pile avec couvercle
4	Panneau de commande
5	Écran

Panneau de commande

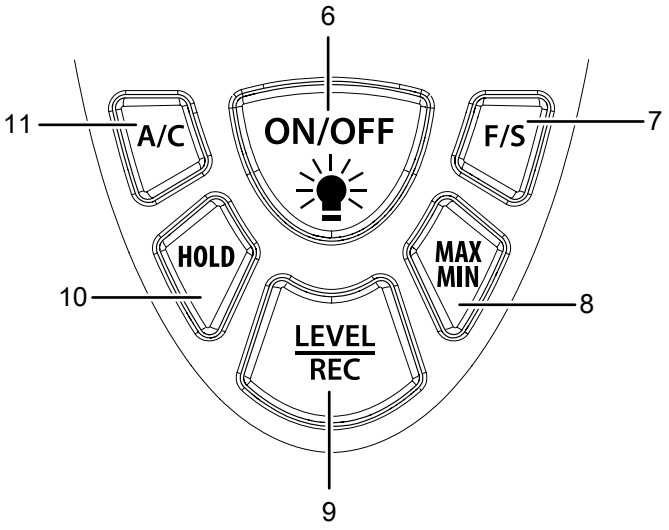

N°	Désignation
6	Touche *ON/OFF* (Marche/Arrêt) et rétro-éclairage
7	Touche *F/S*
8	Touche *MAX/MIN*
9	Touche *LEVEL/REC*
10	Touche *HOLD*
11	Touche *A/C*

Écran

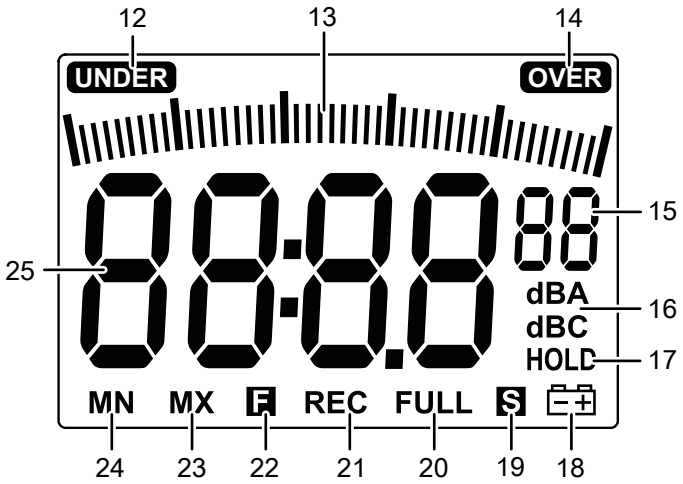

N°	Affichage	Signification
12	*UNDER*	Plage de mesure non-atteinte
13	*Échelle*	Valeur mesurée par rapport à la plage de mesure
14	*OVER*	Plage de mesure dépassée
15	*Plage de mesure*	Plage de mesure actuelle : *01 = plage de mesure basse* *02 = plage de mesure médiane* *03 = plage de mesure haute* *04 = sélection automatique de la plage de mesure*
16	*Courbe de mesure*	Courbe de mesure actuelle : *dB(A)* *dB(C)*
17	*HOLD*	La valeur mesurée en dernier lieu est gelée sur l'affichage 7-segments (25)
18	*Pile*	Clignote lorsque la pile est faible
19	*S*	Échantillonnage lent du signal : 1 s
20	*FULL*	Mémoire pleine
21	*REC*	Enregistrement/mémorisation activés
22	*F*	Échantillonnage rapide du signal : 125 ms
23	*MAX*	La valeur la plus élevée de la mesure en cours est gelée dans l'affichage 7-segments (25)
24	*MIN*	La valeur la plus faible de la mesure en cours est gelée dans l'affichage 7-segments (25)
25	Affichage 7-segments de la valeur mesurée	Valeur de mesure actuelle

Caractéristiques techniques

Paramètre	Valeur
Modèle	**SL300**
Numéro d'article	3.510.005.010
Plage de mesure	30 dB à 130 dB
Précision	±1,4 dB (selon DIN EN 61672)
Résolution	0,1 dB
Plage de fréquence	31,5 Hz à 8 kHz
Plage dynamique	50 dB
Plages de mesure partielles	(01) : 30 – 80 dB (02) : 50 – 100 dB (03) : 80 – 130 dB (04) : 30 – 130 dB (Auto)
Temps de réponse de l'affichage	500 ms
Alimentation électrique	Pile bloc 9 V
Fonction alarme	OVER (haute) : plage de mesure dépassée UNDER (basse) : plage de mesure non-atteinte
Mémoire	50 enregistrements
Vitesse d'échantillonnage	FAST (rapide – 125 ms) SLOW (lent – 1 s)
Microphone	Microphone à électret 1/2 pouce
Conditions de fonctionnement	de 0 °C à 40 °C, de 10 % à 90 % HR
Conditions admissibles de stockage	de -10 °C à +60 °C, de 10 % à 75 % HR
Poids	230 g
Dimensions (longueur x largeur x hauteur)	210 mm x 55 mm x 32 mm
Arrêt automatique	Arrêt après environ 15 min d'inactivité

Composition de la fourniture

- 1 sonomètre numérique SL300 (sans pile)
- 1 pochette de rangement
- 1 pare-vent pour microphone
- 1 notice succincte

Transport et stockage

Remarque

L'appareil peut s'endommager si vous le transportez ou l'entreposer de manière inappropriée.
Observez les informations relatives au transport et à l'entreposage de l'appareil.

Transport

Utilisez la pochette fournie avec l'appareil pour transporter ce dernier afin de le protéger contre les influences extérieures.

Stockage

Observez les conditions de stockage suivantes lorsque vous n'utilisez pas l'appareil :

- au sec et protégé du gel et de la chaleur
- dans un endroit protégé de la poussière et de l'exposition directe du soleil
- protégé de la poussière par la sacoche fournie
- à une température de stockage correspondant aux caractéristiques techniques
- La pile est retirée de l'appareil

Utilisation

Mise en place de la pile

Mettez en place une pile adéquate avant la première utilisation.

Remarque

Assurez-vous que la surface de l'appareil est sèche et que l'appareil est éteint.

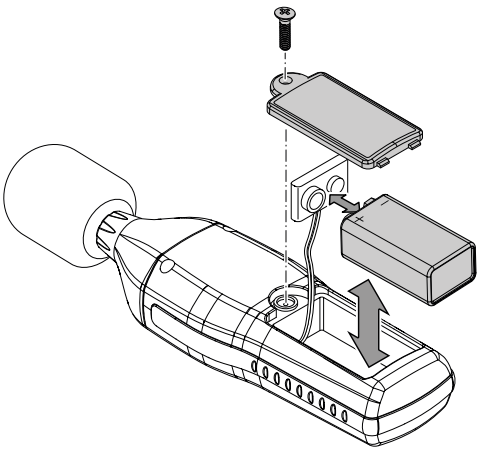

1. Ouvrez le compartiment à pile placé au dos de l'appareil en dévissant la vis du couvercle.
2. Raccordez la pile bloc de 9 V avec le clip de pile en respectant la polarité.
3. Insérez la pile avec le clip dans le compartiment à pile.
4. Replacez le couvercle sur le compartiment à pile.
5. Revissez la vis.

Mise en marche et réalisation d'une mesure

Info

Veuillez noter que le passage d'un endroit froid à un endroit chaud peut entraîner la formation d'eau de condensation sur le circuit imprimé de l'appareil. Cet effet physique inévitable fausse les mesures. Dans ce cas, l'écran n'indique aucune valeur ou une valeur erronée. Attendez quelques minutes avant d'effectuer une mesure, afin que l'appareil s'adapte au changement de conditions.

Info

N'oubliez pas que la mesure d'une source sonore doit toujours s'effectuer directement. Aucun objet ou aucune personne ne doit se trouver entre le microphone et la source sonore, sauf si c'est leur influence sur l'intensité du son qui doit être mesurée.

1. Appuyez sur la touche *ON/OFF* (6) pendant 3 secondes environ.
   ⇨ L'écran (5) s'allume et l'appareil est prêt à fonctionner.
   ⇨ La valeur mesurée actuelle est indiquée dans l'affichage de la valeur mesurée (25) ainsi que sur l'échelle (13). L'échelle de mesure (13) correspond à l'indication de l'aiguille d'un appareil de mesure analogique.
2. Dirigez l'appareil vers la source sonore à mesurer.
   ⇨ Attendez un moment pour obtenir une valeur mesurée stable.

Définition de la plage de mesure

L'appareil dispose de différentes plages de mesure que vous pouvez sélectionner en fonction du besoin ou du niveau sonore attendu. Si vous connaissez l'ordre de grandeur de l'intensité sonore attendue, sélectionnez autant que possible la plage de mesure correspondante car la résolution de l'échelle (13) est alors optimale.

Affichage *Plage de mesure* (15)	**Plage de mesure**	**Valeurs limites**
01	Plage de mesure basse	30 à 80 dB
02	Plage de mesure médiane	50 à 100 dB
03	Plage de mesure haute	80 à 130 dB
04	Sélection automatique de la plage de mesure	30 à 130 dB

Pour définir la plage de mesure, procédez de la manière suivante :

1. Appuyez plusieurs fois sur la touche *LEVEL/REC* (9) jusqu'à ce que le chiffre correspondant à la plage souhaitée apparaisse dans l'affichage *Plage de mesure* (15).
   ⇨ L'échelle (13) est adaptée automatiquement.
   ⇨ Le cas échéant, la mention *UNDER* (12) apparaît si la plage de mesure n'est pas atteinte, ou la mention *OVER* (14) si la plage de mesure est dépassée. Dans ce cas, adaptez la plage de mesure.

Définition de la courbe de mesure (dBA / dBC)

Vous pouvez choisir de représenter vos valeurs de mesure en dB(A) ou en dB(C).

Pour définir la courbe de mesure, procédez de la manière suivante :

1. Appuyez plusieurs fois sur la touche *A/C* (11) jusqu'à ce que l'affichage *Courbe de mesure* (16) indique votre choix dB(A) ou dB(C).
   ⇨ La valeur mesurée est automatiquement adaptée.

Activation de la fonction MAX/MIN

La fonction MAX/MIN permet de lire la valeur la plus élevée ou la valeur la plus basse de la mesure actuelle. Pour lancer la fonction MAX/MIN, procédez de la manière suivante :

1. Appuyez sur la touche *MAX/MIN* (8).
   ⇨ La mention *MAX* (23) apparaît à l'écran.
   ⇨ L'affichage de la valeur mesurée (25) est gelé et change uniquement si une nouvelle valeur, plus élevée, est mesurée.
2. Appuyez à nouveau sur la touche *MAX/MIN* (8).
   ⇨ La mention *MIN* (24) apparaît à l'écran.
   ⇨ L'affichage de la valeur mesurée (25) est gelé et change uniquement si une nouvelle valeur, moins élevée, est mesurée.
3. Appuyez à nouveau sur la touche *MAX/MIN* (8) pour désactiver la fonction MAX/MIN.

Activation de la fonction HOLD

La fonction HOLD vous permet de maintenir affichée la valeur mesurée actuelle.

Pour activer la fonction HOLD, procédez de la manière suivante :

1. Appuyez sur la touche *HOLD* (10).
   ⇨ La mention *HOLD* (17) apparaît à l'écran.
   ⇨ L'affichage de la valeur mesurée (25) est gelé.
2. Appuyez à nouveau sur la touche *HOLD* (10).
   ⇨ La valeur mesurée actuelle s'affiche.
   ⇨ L'indication *HOLD* (17) disparaît.

Réglage de la fréquence d'échantillonnage

Vous pouvez choisir entre un échantillonnage rapide (FAST) ou lent (SLOW). Cette fonction pilote la rapidité avec laquelle l'appareil traite un signal sonore entrant pour l'afficher en tant que valeur mesurée.

- FAST (rapide) : 1/125 ms (évaluation du signal en temps réel)
- SLOW (lent) : 1/s (moyenne du signal)

Pour définir la fréquence d'échantillonnage, procédez de la manière suivante :

1. Appuyez sur la touche *F/S* (7) jusqu'à ce que la fréquence d'échantillonnage souhaitée *FAST* (22) ou *SLOW* (19) s'affiche à l'écran.

Réglage de l'heure et de la date

Appuyez sur les touches suivantes pour naviguer au sein du menu de réglage de la date et de l'heure :

Touche	Fonction
LEVEL/REC (9)	Augmentation
MAX/MIN (8)	Diminution
HOLD (10)	Enregistrement des réglages et sortie du menu

Pour régler l'heure et la date dans l'appareil, procédez de la manière suivante :

✓ L'appareil est éteint.

1. Maintenez pressée la touche *A/C* (11) tout en allumant l'appareil.
2. Relâchez la touche *A/C* (11) dès que la mention *Set* apparaît à l'écran (25).
   ⇨ L'appareil est en mode calibrage.
   ⇨ L'affichage 7-segments (25) indique la date actuellement réglée au format année:mois:jour.
3. Appuyez à nouveau sur la touche *A/C* (11) pour afficher la date et l'heure.
4. L'affichage 7-segments (25) indique l'heure actuellement réglée au format heure:minute:seconde.
5. Appuyez sur la touche *A/C* (11) pour régler les minutes.
6. Appuyez ensuite sur la touche *A/C* (11) pour régler les heures.
7. Appuyez sur la touche *MODE* (11) pour passer au réglage de l'heure.
   ⇨ L'affichage 7-segments (25) indique la date actuellement réglée au format année:mois:jour.
8. Appuyez sur la touche *A/C* (11) pour régler le jour.
9. Appuyez sur la touche *A/C* (11) pour régler le mois.
10. Appuyez sur la touche *A/C* (11) pour régler l'année.
11. Appuyez à nouveau sur la touche *A/C* (11).
    ⇨ La mention *rSt* apparaît sur l'affichage 7-segments (25).
12. Vous pouvez décider d'enregistrer les réglages que vous venez d'effectuer :
    ⇨ Pour enregistrer les réglages, appuyez sur la touche *A/C* (11) puis sur la touche *HOLD* (10).
    ⇨ Pour rejeter les réglages, appuyez plusieurs fois sur la touche *A/C* (11).
    ⇨ Pour rétablir les paramètres d'usine pour la date et l'heure, appuyez sur la touche *HOLD* (10).

Enregistrement de séries de mesures dans l'appareil (REC / Logging)

Remarque

L'appareil peut enregistrer jusqu'à 50 valeurs de mesure. Lorsque la mémoire est pleine, la mention *FULL* (20) s'affiche à l'écran. Vous devez alors effacer quelques mesures ou toutes les mesures pour pouvoir en enregistrer de nouvelles.

1. Appuyez sur la touche *HOLD* (10) maintenir une valeur à l'écran.
2. Appuyez sur la touche *LEVEL/REC* (9) pour activer la fonction enregistrement de l'appareil.
   ⇨ La mention *REC* (21) apparaît à l'écran.
   ⇨ La valeur retenue est mémorisée dans l'appareil avec la date et l'heure.
3. Appuyez de nouveau sur la touche *HOLD* (10) pour revenir au processus de mesure.

Lecture des données

✓ L'appareil est éteint.

1. Maintenez pressée la touche *LEVEL/REC* (9) tout en allumant l'appareil.
2. Relâchez la touche *LEVEL/REC* (9) dès que la mention *DATA* apparaît sur l'affichage 7-segments (25).
3. Appuyez de nouveau sur la touche *LEVEL/REC* (9) pour passer en revue les différentes valeurs de mesure enregistrées.
4. Appuyez ensuite sur la touche *HOLD* (10) ou la touche *MAX/MIN* (8) pour visualiser l'heure de l'enregistrement.
5. Pour quitter la mémoire, appuyez sur la touche *F/S* (7).

Effacement de la mémoire de données de l'appareil

✓ L'appareil est éteint.

1. Maintenez pressée la touche *HOLD* (10) tout en allumant l'appareil.
2. Relâchez la touche *HOLD* (10) dès que la mention *CLR* apparaît sur l'affichage 7-segments (25).
   ⇨ Les données stockées dans la mémoire ont été supprimées.

Activation / désactivation du rétro-éclairage

L'écran est équipé d'un rétro-éclairage activable au besoin. Procédez de la manière suivante pour activer ou désactiver le rétro-éclairage :

✓ L'appareil est allumé.

1. Appuyez brièvement sur la touche *ON/OFF* (6) pour activer le rétro-éclairage.
2. Appuyez encore une fois brièvement sur la touche *ON/OFF* (6) pour désactiver le rétro-éclairage.

Montage du trépied

L'appareil est muni d'un filetage de 1/4 de pouce pour trépied. Vous pouvez donc au besoin monter l'appareil sur un trépied.

Arrêt de l'appareil

L'appareil est équipé d'un arrêt automatique et s'éteint de lui-même au bout de 15 minutes environ si aucune touche n'a été utilisée. Pour arrêter manuellement l'appareil, procédez de la manière suivante :

1. Appuyez sur la touche *ON/OFF* (6) et maintenez-la pressée jusqu'à ce que l'appareil s'éteigne.
   ⇨ L'écran affiche un compte à rebours *P-3, P-2, P-1* au bout duquel l'appareil s'éteint.

Défauts et pannes

Dans le cadre de sa production, le bon fonctionnement de l'appareil a été contrôlé à plusieurs reprises. Malgré tout, si l'appareil devait présenter des dysfonctionnements, contrôlez-le en vous conformant à la liste suivante :

L'appareil ne s'allume pas :

- Vérifiez l'état de la pile. Au besoin, remplacez la pile.
- Vérifiez la position correcte de la pile. Observez la polarité.
- N'effectuez jamais vous-même un contrôle électrique : contactez votre service après-vente du fabricant.

Les segments de l'affichage ne sont plus nettement visibles ou tremblotent :

- N'effectuez plus de mesures.
- La tension de la pile est insuffisante. Remplacez la pile sans délai.

Les valeurs de mesure affichées par l'appareil ne sont pas crédibles :

- N'effectuez plus de mesures.
- La tension de la pile est insuffisante. Remplacez la pile sans délai.
- Le capuchon de protection de la sonde est peut-être encrassé ou endommagé. Contrôlez l'état du capuchon de protection.
- mauvais réglage éventuel de la plage de mesure ou la courbe de mesure. Vérifiez les réglages.

Maintenance et réparation

Remplacement des piles

Un remplacement de la pile est requis lorsque le symbole *Pile* (18) clignote à l'écran ou lorsqu'il devient impossible d'allumer l'appareil (voir section « Mise en place de la pile »).

Étalonnage

L'appareil est étalonné en usine et ajusté de manière optimale. Un nouvel étalonnage nécessite des équipements spéciaux. En cas de nouvel étalonnage, contactez le SAV du fabricant et n'effectuez pas vous-même l'étalonnage.

Nettoyage

Nettoyez l'appareil avec un chiffon humide, doux et non pelucheux. Veillez à ce qu'aucune humidité ne pénètre dans le boîtier. N'utilisez pas d'aérosol, de solvant, de nettoyant à base d'alcool ni de produit abrasif pour nettoyer l'appareil, mais uniquement un chiffon imbibé d'eau claire.

Réparation

Ne modifiez pas l'appareil et ne montez pas de pièces de rechange. Veuillez vous adresser au fabricant pour faire réparer ou contrôler l'appareil.

Élimination

Éliminez toujours le matériel d'emballage en respectant les impératifs écologiques et conformément aux prescriptions de gestion des déchets locaux applicables.



Le pictogramme représentant une poubelle barrée signifie que cet appareil, conformément à la directive sur les appareils électriques ou électroniques usagés (2012/19/UE), ne doit pas être éliminé en fin de vie avec les ordures ménagères. Il en va de même pour les composants associés éventuels, les télécommandes par exemple.

Des points de collecte gratuits pour les appareils électriques ou électroniques usagés sont à votre disposition à proximité de chez vous. Les autorités de votre ville ou de votre commune peuvent vous en fournir les adresses. Pour de nombreux pays de l'UE, vous trouverez sur la page Internet https://hub.trotec.com/?id=45090 des informations sur d'autres possibilités de prise en charge. Sinon, adressez-vous à une entreprise homologuée dans votre pays pour le recyclage et l'élimination des appareils électriques usagés.

La collecte séparée des appareils électriques et électroniques usagés permet leur réutilisation éventuelle, le recyclage des matériaux constitutifs et les autres formes de recyclage tout en évitant les conséquences négatives pour l'environnement et la santé des produits dangereux qu'ils sont susceptibles de contenir.



Le pictogramme représentant une poubelle barrée signifie que les piles ou les batteries ne doivent pas être éliminées en fin de vie avec les ordures ménagères. Si l'appareil inclut des piles ou des batteries contenant du mercure, du cadmium ou du plomb, le symbole chimique correspondant (Hg, Cd ou Pb) est aposé en-dessous du pictogramme représentant une poubelle barrée. N'abandonnez pas, sur la voie publique, des piles ou des appareils électriques ou électroniques contenant des piles, afin d'éviter une pollution de l'environnement. Au sein de l'Union Européenne, les piles usagées et les batteries doivent être déposées à un point de collecte prévu à cet effet, conformément au RÈGLEMENT (UE) 2023/1542 DU PARLEMENT EUROPÉEN ET DU CONSEIL du 12 juillet 2023 relatif aux batteries et aux déchets de batteries. Sortez les piles / les batteries des appareils et éliminez-les séparément, conformément aux dispositions légales en vigueur.

Valable uniquement en France



Trotec GmbH

Grebbener Str. 7
52525 Heinsberg
Germany
+49 2452 962-0
+49 2452 962-200

online@trotec.com
www.trotec.com